INSTALLER: LEAVE THIS MANUAL WITH THE APPLIANCE.
CONSUMER: RETAIN THIS MANUAL FOR FUTURE REFERENCE.

NAPOLEON®
QUALITY FIREPLACES

INSTALLATION AND OPERATING INSTRUCTIONS

CERTIFIED UNDER CANADIAN AND AMERICAN NATIONAL STANDARDS: CSA 2.33, ANSI Z21.88 FOR VENTED GAS FIREPLACE HEATERS.

HD81
GLASS BURNER ASSEMBLY

B81NG
NATURAL GAS

B81PG
PROPANE

CERTIFIED FOR CANADA AND UNITED STATES USING ANSI/CSA METHODS.

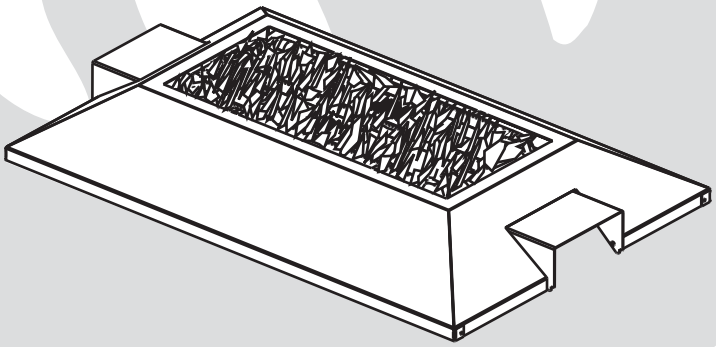

SAFETY INFORMATION

⚠ WARNING

If the information in these instructions are not followed exactly, a fire or explosion may result causing property damage, personal injury or loss of life.

- Do not store or use gasoline or other flammable vapors and liquids in the vicinity of this or any other appliance.

- WHAT TO DO IF YOU SMELL GAS:

- **Do not try to light any appliance.**
- **Do not touch any electrical switch; do not use any phone in your building.**
- **Immediately call your gas supplier from a neighbour's phone. Follow the gas supplier's instructions.**
- **If you cannot reach your gas supplier, call the fire department.**

- Installation and service must be performed by a qualified installer, service agency or the supplier.

⚠ WARNING

HOT GLASS WILL CAUSE BURNS.

DO NOT TOUCH GLASS UNTIL COOLED.

NEVER ALLOW CHILDREN TO TOUCH GLASS.

APPLY SERIAL NUMBER LABEL FROM CARTON

Serial No. XXXXXX000000
MODEL NO.

HPBA Hearth, Patio & Barbecue Association

GO GREEN ECO FRIENDLY TECHNOLOGY

Quality System Certified To ISO 9001-2008

C ETL LISTED US Intertek

Wolf Steel Ltd., 24 Napoleon Rd., Barrie, ON, L4M 0G8 Canada /
103 Miller Drive, Crittenden, Kentucky, USA, 41030
Phone (705)721-1212 • Fax (705)722-6031 • www.napoleonfireplaces.com • ask@napoleonproducts.com

$10.00

1.22A

W415-0712 / B / 09.20.11

TABLE OF CONTENTS

1.0	**GENERAL INFORMATION**	**2**
2.0	**INSTALLATION**	**2**
2.1	ACCESS PANEL	2
2.2	BURNER ASSEMBLY	2
2.3	BULKHEADS	3
2.4	NIGHT LIGHT™ INSTALLATION	4
2.5	PORCELAIN BASE INSTALLATION	4
2.6	GLASS MEDIA	5
3.0	**ADJUSTMENT**	**6**
3.1	FLAME CHARACTERISTICS	6
3.2	VENTURI ADJUSTMENT	6
4.0	**REPLACEMENTS**	**7**

NOTE: Changes, other than editorial, are denoted by a line in the margin.

1.0 GENERAL INFORMATION

This glass burner assembly is approved for use in the HD81 gas appliance only. It is not approved for use as a stand alone appliance or in conjunction with any other appliance.

2.0 INSTALLATION

2.1 ACCESS PANEL

A. Once either door is removed (see Installation Instructions), remove the valve access panel and the 4 retaining brackets located at the top of the firebox.

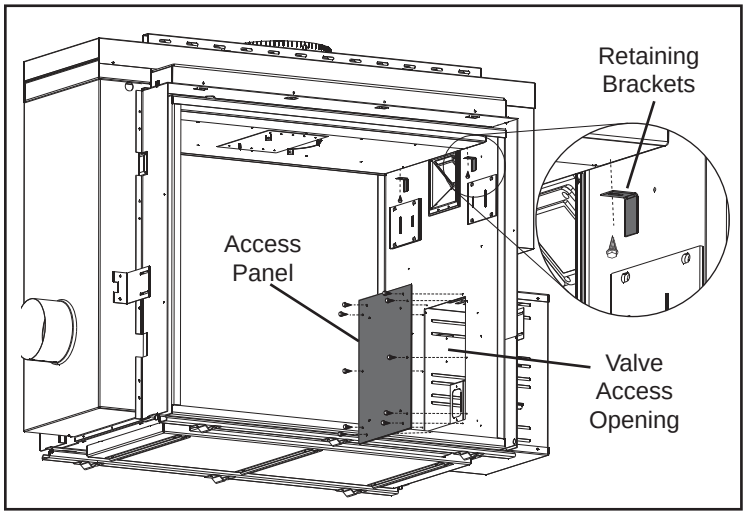

2.2 BURNER ASSEMBLY

A. Attach the burner assembly to the firebox base with the screws supplied, making sure the pilot assembly is closest to the valve access opening.

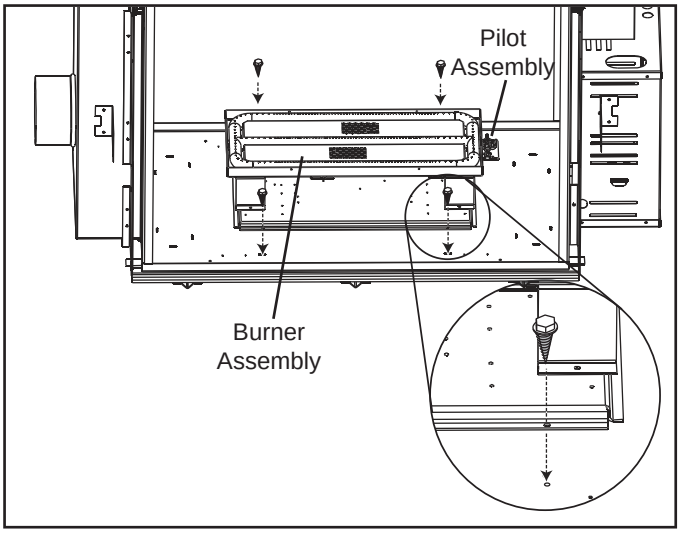

2.3 BULKHEADS

<u>NOTE:</u> Bulkhead covers need to be removed.

A. Connect the gas flex lines and the pilot line to the gas bulkheads located under the valve access opening. Be sure to match up the gas manifold marked with a painted dot with the center bulkhead, also marked with a painted dot. Care must be taken to ensure the pilot line isn't damaged and ensuring gas tight connections are made.

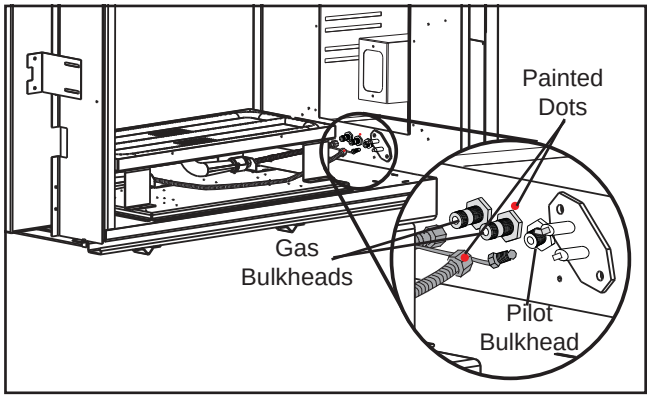

B. Connect the pilot electrode leads to the bulkhead. The leads can only fit one way. You need to match the 1/4" flag with the 1/4" bulkhead spade and the 3/16" flag with the 3/16" spade.

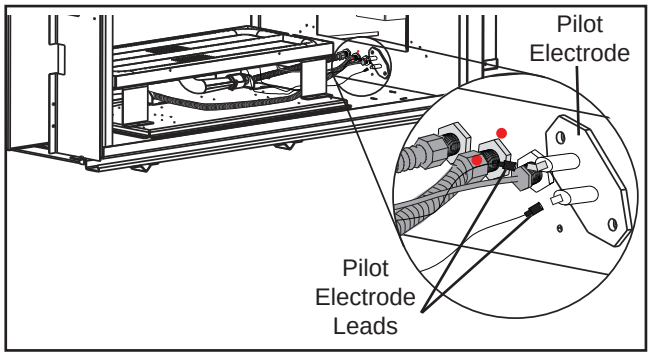

C. Ensure the 2 venturi tubes are over the orifices before lighting.

D. Check for gas leaks by brushing on a soap and water solution. Do not use open flame.

E. After leak test has been performed re-install access panel with gasket.

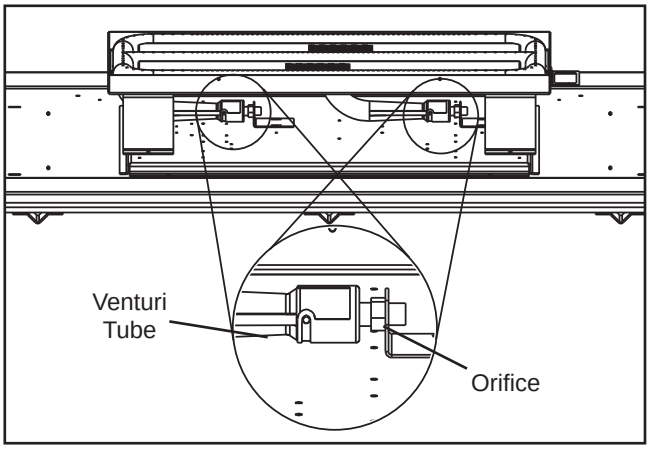

2.4 NIGHT LIGHT™ INSTALLATION

Your HD81 comes equipped with 2 “Night Lights™”.
The lights have been pre-wired and are controlled from the remote control.
Included with the burner assembly are the frames, lenses and gaskets that need to be installed as illustrated.

THE FIREBOX MUST BE SEALED.
Over tightening the screws could break the lens.
“Light Leakage” from the holes in the housing lamp may be observed. The holes in the lamp housing are necessary for ventilation and must not be covered.

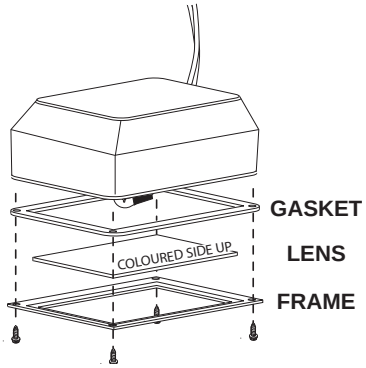

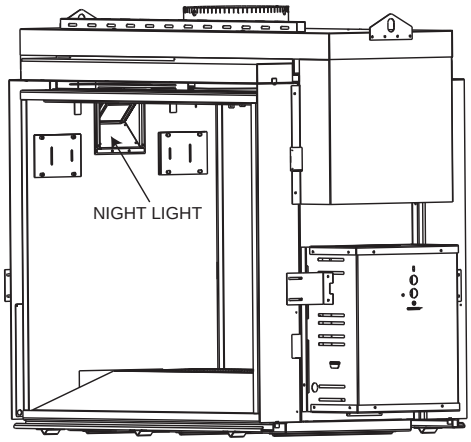

2.5 PORCELAIN BASE INSTALLATION

The porcelain base is shipped separate from the appliance and is included with the burner assembly.

INSTALL IN THE FOLLOWING ORDER:
<u>NOTE:</u> Burner assembly must be installed first.

A. Side porcelain panels or brick panels must be installed prior to porcelain base and glass. For side porcelain panel installation see “PRP81 PORCELAIN REFLECTIVE RADIANT PANEL” leaflet and for brick panel installation see “GD844KT DECORATIVE BRICK PANEL - SANDSTONE” leaflet.

B. Position the porcelain wire shields ① into the holes in the bottom slots of the side porcelain panels. There are tabs on the top of the shields so they can only go in so far until they hit the firebox side. Carefully place the porcelain base ② over the wire shields until it sits flat on the firebox base.

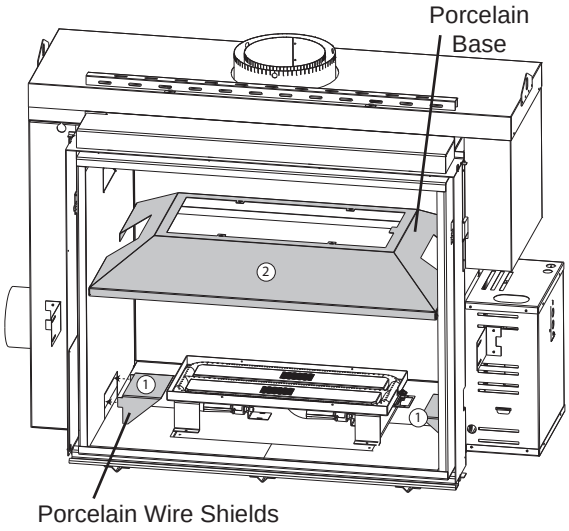

C. Align the 4 tabs on the porcelain base ② down to line up with the holes in the burner tray. Secure using the screws provided.

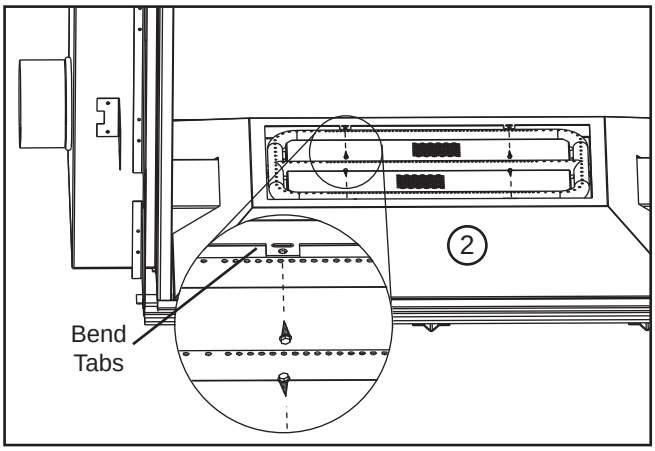

2.6 GLASS MEDIA

⚠ WARNING

CLEAN THE GLASS MEDIA PRIOR TO INSTALLATION. BEFORE APPLYING THE CLEANED GLASS, ENSURE THAT IT IS DRY.

DO NOT CHANGE OR SUBSTITUTE THE GLASS MEDIA MATERIAL PROVIDED WITH THIS APPLIANCE. IF REPLACING, USE ONLY THE REPLACEMENT GLASS MEDIA AVAILABLE FROM YOUR AUTHORIZED DEALER / DISTRIBUTOR.

GLASS MEDIA OVER THE BURNER MUST NOT BE MORE THAN ONE LAYER HIGH. MORE THAN ONE LAYER OVER THE BURNER WILL CAUSE FLAME LIFTING AND SOOTING PROBLEMS.

Evenly spread the glass media onto the media tray, covering the burner tube and following the natural shape of the media tray.

In some installations, glass media over the burner tube may cause a “Puffing” sound. If this sound is excessive, simply push the media away from the burner ports.

NOTE: The distribution of glass media over the burner tube will influence the flame height. When the flames impinge on the glass, the glass may discolour slightly and the edges may soften.

CLEANING GLASS MEDIA

Glass media may have a fine oil residue that needs to be cleaned prior to installation. Clean the glass with mild dish soap, drain, rinse thoroughly and dry before placing over the burner.

74.1A

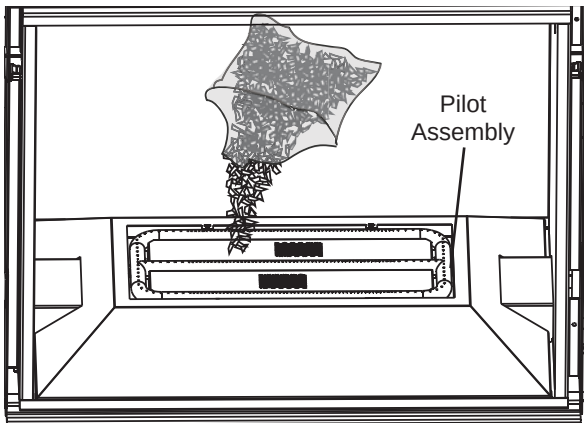

3.0 ADJUSTMENT

3.1 FLAME CHARACTERISTICS

It's important to periodically perform a visual check of the pilot and burner flames. Compare them to the illustrations provided. If any flames appear abnormal call a service person.

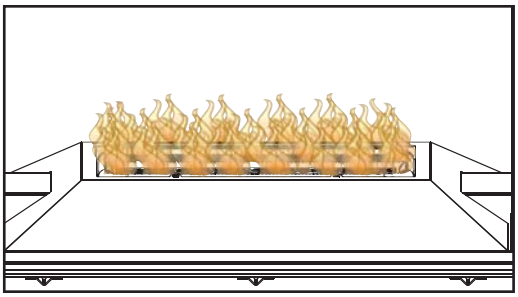

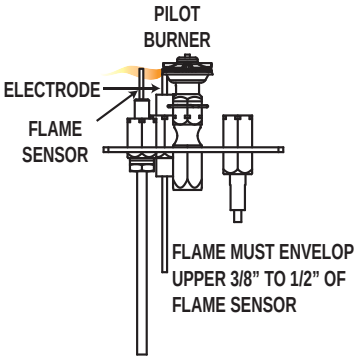

54.1A

3.2 VENTURI ADJUSTMENT

This appliance has an air shutter that has been factory set open according to the chart below:

Regardless of venturi orientation, closing the air shutter will cause a more yellow flame, but can lead to carboning. Opening the air shutter will cause a more blue flame, but can cause flame lifting from the burner ports. The flame may not appear yellow immediately; allow 15 to 30 minutes for the final flame colour to be established.

AIR SHUTTER ADJUSTMENT MUST ONLY BE DONE BY A QUALIFIED INSTALLER!

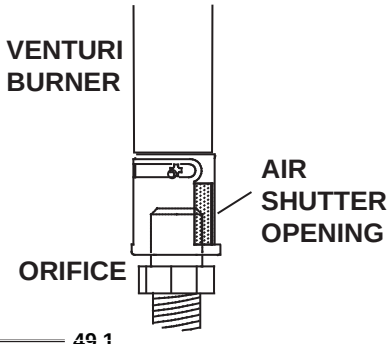

49.1

Air Shutter Openings both Burners	
LP	7/16"
NG	3/16"

4.0 REPLACEMENTS

Contact your dealer or the factory for questions concerning prices and policies on replacement parts. Normally all parts can be ordered through your Authorized dealer / distributor.

FOR WARRANTY REPLACEMENT PARTS, A PHOTOCOPY OF THE ORIGINAL INVOICE WILL BE REQUIRED TO HONOUR THE CLAIM.

When ordering replacement parts always give the following information:

- Model & Serial Number of appliance
- Installation date of appliance
- Part number
- Description of part
- Finish

*** IDENTIFIES ITEMS WHICH ARE NOT ILLUSTRATED. FOR FURTHER INFORMATION, CONTACT YOUR AUTHORIZED DEALER.**

WARNING

FAILURE TO POSITION THE PARTS IN ACCORDANCE WITH THIS MANUAL OR FAILURE TO USE ONLY PARTS SPECIFICALLY APPROVED WITH THIS APPLIANCE MAY RESULT IN PROPERTY DAMAGE OR PERSONAL INJURY.

41.1

COMPONENTS		
REF NO.	**PART NO.**	**DESCRIPTION**
1	W280-0071	NIGHT LIGHT LENS FRAME
2	W290-0080	NIGHT LIGHT GASKET
3	W300-0086	CERAMIC BLUE NIGHT LIGHT LENS
4	W035-0272	PORCELAIN GLASS BURNER BASE
5	W100-0106	DOUBLE TUBE BURNER
6*	W175-0227	CONNECTOR, 3/8” STAINLESS STEEL FLEX
7*	W175-0289	CONNECTOR, 3/8” STAINLESS STEEL FLEX (24”)
8*	W300-0102	6 LB BAG OF GLASS
9	W010-1861	2-WAY NATURAL GAS PILOT ASSEMBLY
9	W010-1862	2-WAY PROPANE GAS PILOT ASSEMBLY
10	W565-0097	GLASS BURNER SCREEN
11	W080-0900	PILOT WIRE COVER
12	W750-0200	FLAME SENSOR
13	W750-0201	ELECTRODE
14	W455-0070	NATURAL GAS PILOT INJECTOR
14	W455-0068	PROPANE GAS PILOT INJECTOR
15*	W456-0034	#34 ORIFICE NATURAL
15*	W456-0054	#54 INSIDE ORIFICE PROPANE
15*	W456-0052	#52 OUTSIDE ORIFICE PROPANE

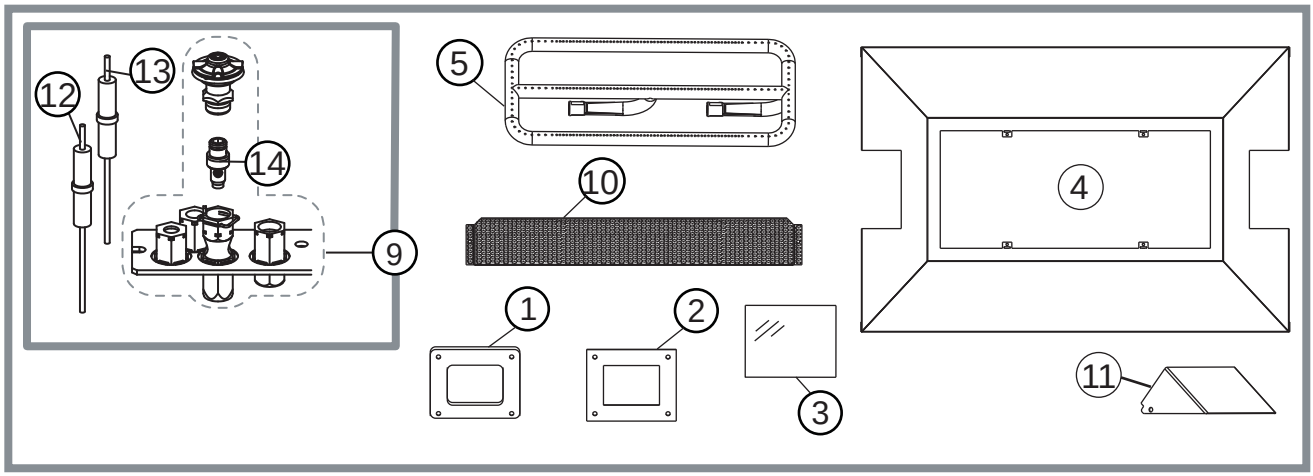

5.0 NOTES

5.0 NOTES

44.1

4.0 RECHANGES

Contactez votre détaillant ou le fabricant pour les questions concernant les prix et la disponibilité des pièces de rechange. Normalement, toutes les pièces peuvent être commandées chez votre détaillant autorisé.
POUR UN REMPLACEMENT DE PIÈCE SOUS GARANTIE, UNE PHOTOCOPIE DE LA FACTURE ORIGINALE SERA REQUISE AFIN DE POUVOIR HONORER LA DEMANDE.
Lorsque vous commandez des pièces, donnez toujours l'information suivante :

- Modèle et numéro de série de l'appareil
- Date d'installation de l'appareil
- Numéro de la pièce
- Description de la pièce
- Fini

*** IDENTIFIE LES ARTICLES QUI NE SONT PAS ILLUSTRÉS. POUR PLUS D'INFORMATION, CONTACTEZ VOTRE DÉTAILLANT AUTORISÉ.**

⚠ AVERTISSEMENT

OMETTRE DE POSITIONNER LES PIÈCES CONFORMÉMENT AU MANUEL OU D'UTILISER UNIQUEMENT DES PIÈCES SPÉCIFIQUEMENT APPROUVÉES POUR CET APPAREIL PEUT CAUSER DES DOMMAGES MATÉRIELS OU DES BLESSURES CORPORELLES.

41.1

COMPOSANTS

N° DE RÉF	Nº DE PIÈCE	DESCRIPTION
1	W280-0071	CADRE DE LA LENTILLE DE LA LUMIÈRE DE VEILLE
2	W290-0080	JOINT D'ÉTANCHÉITÉ DE LA LUMIÈRE DE VEILLE
3	W300-0086	LENTILLE DE LA LUMIÈRE DE VEILLE BLEUE EN CÉRAMIQUE
4	W035-0272	BASE DE BRÛLEUR EN PORCELAINE
5	W100-0106	BRÛLEUR TUBULAIRE DOUBLE
6*	W175-0227	RACCORD, 3/8" ACIER INOXYDABLE FLEXIBLE
7*	W175-0289	RACCORD, 3/8" ACIER INOXYDABLE FLEXIBLE (24")
8*	W300-0102	SAC DE BRAISES VITRIFIÉES DE 6 LB
9	W010-1861	ASSEMBLAGE DE VEILLEUSE BIDIRECTIONNELLE - GN
9	W010-1862	ASSEMBLAGE DE VEILLEUSE BIDIRECTIONNELLE - PL
10	W565-0097	ÉCRAN DE BRÛLEUR POUR LES BRAISES VITRIFIÉES
11	W080-0900	COUVERCLE DU FIL DE VEILLEUSE
12	W750-0200	SONDE DE FLAMME
13	W750-0201	ÉLECTRODE
14	W455-0070	INJECTEUR DE VEILLEUSE - GN
14	W455-0068	INJECTEUR DE VEILLEUSE - PL
15*	W456-0034	INJECTEUR DE GAZ NATUREL #34
15*	W456-0054	INJECTEUR DE PROPANE #55
15*	W456-0052	INJECTEUR DE PROPANE #52

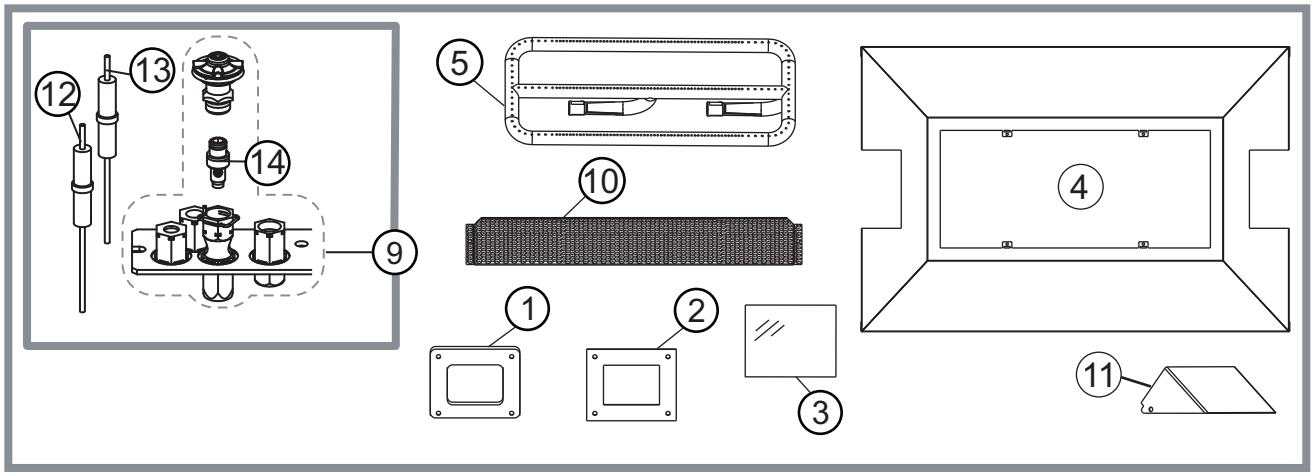

3.0 RÉGLAGES

3.1 CARACTÉRISTIQUES DE LA FLAMME

Il est important d'effectuer périodiquement une inspection visuelle de la flamme de la veilleuse et du brûleur. Comparez-les à ces illustrations. Si des flammes paraissent anormales, contactez un technicien de service.

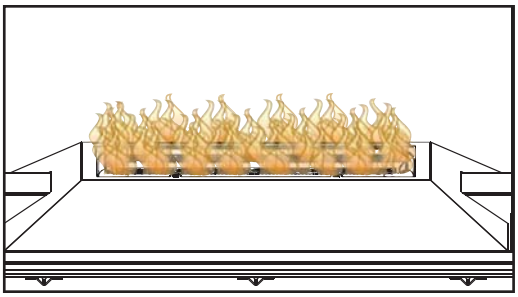

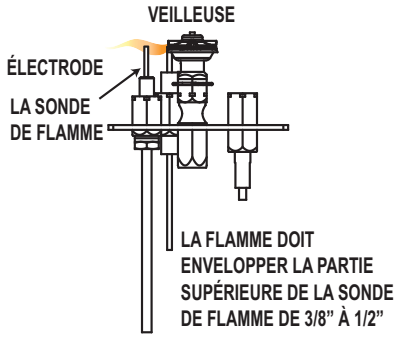

54.1A

3.2 RÉGLAGE DU VENTURI

L'ouverture du volet d'air a été préréglée en usine selon le tableau ci-dessous :

Indépendamment de l'orientation du venturi, plus le volet est fermé, plus la flamme est jaune et aura tendance à causer des dépôts de carbone. Plus le volet est ouvert, plus la flamme est bleue et plus elle a tendance à se détacher des orifices du brûleur. La flamme peut ne pas être jaune immé-diatement; allouez de 15 à 30 minutes pour que la couleur finale de la flamme se stabilise.

LE RÉGLAGE DU VOLET D'AIR DOIT ÊTRE EXÉCUTÉ PAR UN TECHNICIEN OU INSTALLATEUR QUALIFIÉ!

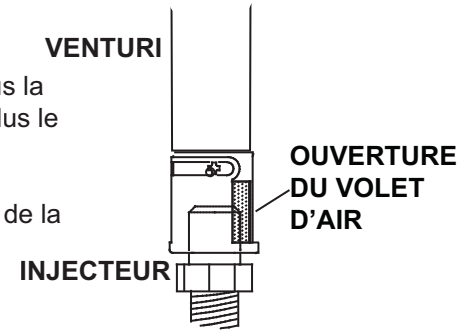

49.1

Ouverture du volet d'air pour les deux brûleurs	
PL	7/16"
GN	3/16"

C. Alignez les 4 pattes sur la base en porcelaine ② vers le bas pour les aligner avec les trous dans le plateau du brûleur. Fixez-les en place à l'aide des vis fournies.

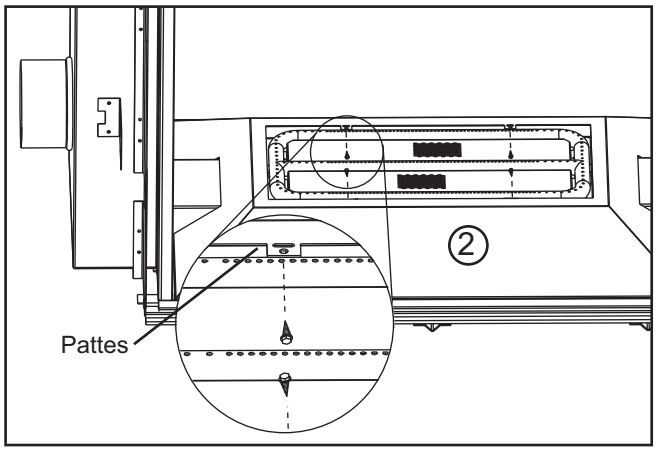

2.6 BRAISES VITRIFIÉES

⚠ AVERTISSEMENT

NETTOYEZ LES BRAISES VITRIFIÉES AVANT L'INSTALLATION. ASSUREZ-VOUS QU'ELLES SONT SÈCHES AVANT DE LES DISPOSER DANS LE PLATEAU.

NE CHANGEZ PAS OU NE SUBSTITUEZ PAS LES BRAISES VITRIFIÉES FOURNIES AVEC CET APPAREIL. EN CAS DE REMPLACEMENT, N'UTILISEZ QUE LES BRAISES VITRIFIÉES DE RECHANGE DISPONIBLES CHEZ VOTRE DÉTAILLANT AUTORISÉ.

NE DÉPOSEZ QU'UNE SEULE COUCHE DE BRAISES VITRIFIÉES SUR LE BRÛLEUR. PLUS D'UNE COUCHE DE BRAISES SUR LE BRÛLEUR AURA POUR EFFET DE FAIRE MONTER LA FLAMME ET DE CRÉER DE LA SUIE.

Éparpillez uniformément les braises vitrifiées dans le plateau, en suivant sa forme naturelle et en couvrant le brûleur tubulaire.

Dans certaines installations, des braises vitrifiées placées par-dessus le brûleur tubulaire peuvent causer un bruit de soufflement. Si ce bruit est excessif, éloignez simplement les braises vitrifiées des orifices de brûleur.

NOTE : La répartition des braises vitrifiées sur le brûleur tubulaire aura une incidence sur la hauteur de la flamme. Lorsque les flammes empiètent sur les braises vitrifiées, celles-ci peuvent se décolorer légèrement et les bords peuvent ramollir.

NETTOYAGE DES BRAISES VITRIFIÉES

Il est possible qu'un film huileux recouvre les braises. Avant de les disposer sur le plateau, nettoyez les braises avec un savon à vaisselle doux, égouttez-les, rincez-les à fond et laissez-les sécher.

74.1A

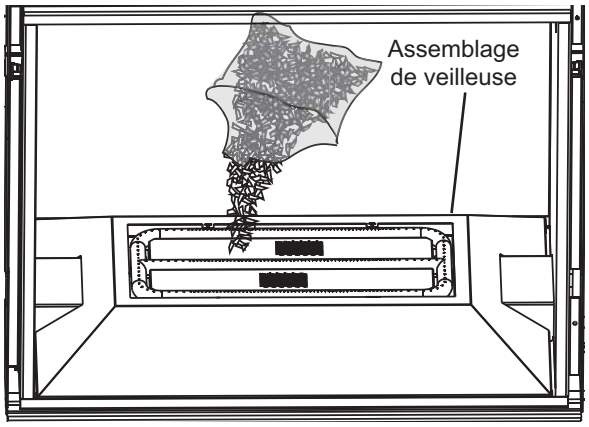

2.4 INSTALLATION DE LA LUMIÈRE DE VEILLE

Votre HD81 est équipé de 2 lumières de veille. Les lumières de veille sont précâblées et sont contrôlées par la télécommande.
Le cadre, la lentille et le joint d'étanchéité sont inclus avec l'assemblage du brûleur; ils doivent être installés comme illustré.

LA CHAMBRE DE COMBUSTION DOIT ÊTRE SCELLÉE.
Le serrage excessif des vis risque de briser la lentille.
Il est possible que des « fuites de lumière » soient visibles au niveau du boîtier de la lumière. Les trous dans le boîtier de la lumière sont nécessaires à la ventilation et ne doivent pas être couverts.

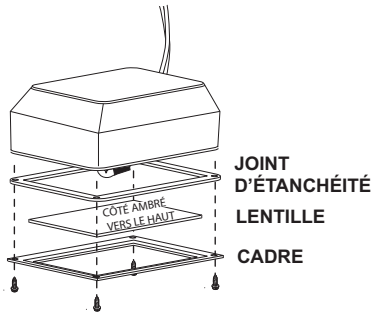

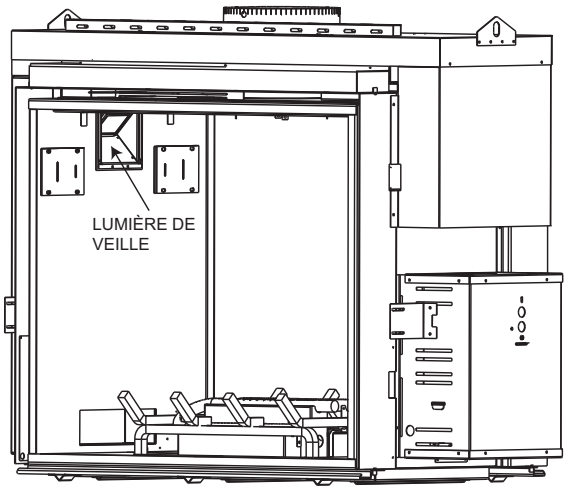

2.5 INSTALLATION DE LA BASE EN PORCELAINE

La base en porcelaine est expédiée séparément de l'unité et elle est incluse avec l'assemblage du brûleur.

FAITES L'INSTALLATION SELON L'ORDRE SUIVANT :
<u>NOTE :</u> L'assemblage du brûleur doit être installé en premier.

A. Les panneaux de porcelaine latéraux ou les panneaux de brique doivent être installés avant la base en porcelaine et la vitre. Pour l'installation du panneau de porcelaine latéral, voir le feuillet « PANNEAUX RÉFLECTEURS RADIANTS EN PORCELAINE PRP81 » et pour l'installation des panneaux de brique, voir le feuillet « PANNEAUX DÉCORATIFS SIMILI-BRIQUES - PIERRE DE SABLE GD844KT ».

B. Positionnez les protecteurs de fil en porcelaine ① dans les fentes inférieures des panneaux de porcelaine latéraux. Les pattes au-dessus des protecteurs peuvent être insérés jusqu'à ce qu'ils atteignent le côté de la chambre de combustion. Placez la base en porcelaine ② au-dessus des protecteurs de fil avec soin jusqu'à ce qu'elle repose àplat sur la base de la chambre de combustion.

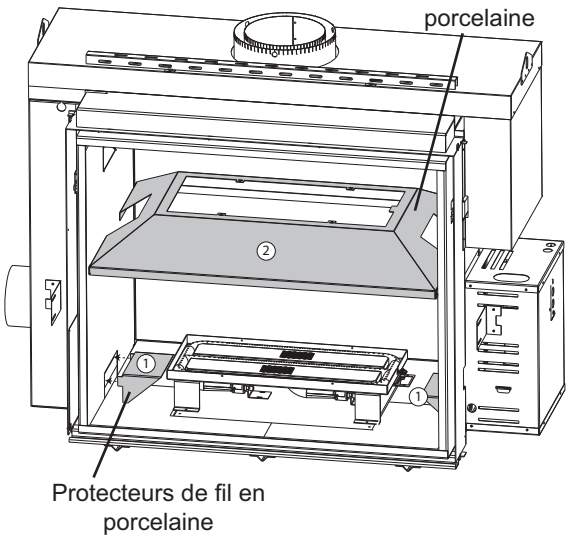

2.3 RACCORDS

<u>NOTE :</u> Les couvercles des raccords doivent être retirés.

A. Branchez les conduites de gaz flexibles et la conduite de la veilleuse aux raccords de gaz situés en dessous de l'ouverture d'accès de la soupape. Assurez-vous de faire correspondre le collecteur de gaz marqué avec un point peints avec le raccord central, également marqué avec un point vert. Usez de prudence pour vous assurer de ne pas endommager la conduite de la veilleuse et que les connexions de gaz sont bien serrées.

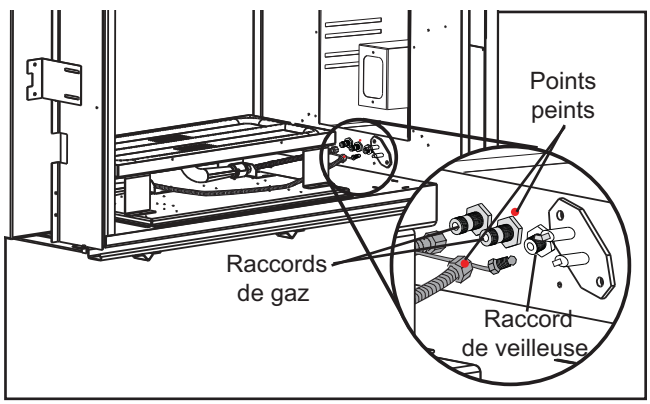

B. Branchez les fils d'électrode de la veilleuse au raccord. Les fils peuvent être branchés d'une seule manière. Vous devez faire correspondre l'embout femelle de 1/4"à l'embout mâle de 1/4" et l'embout femelle de 3/16" à l'embout mâle de 3/16".

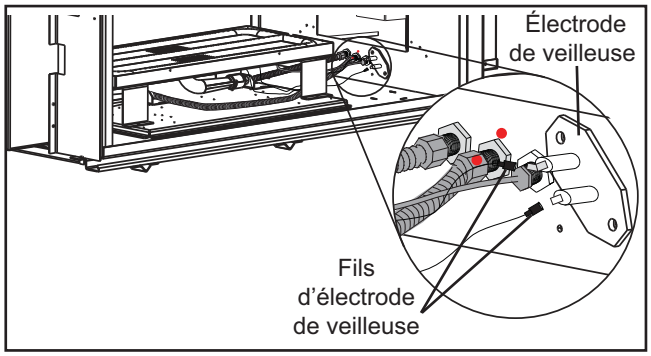

C. Assurez-vous que les 2 tubes de venturi sont par dessus les injecteurs avant d'allumer.

D. Vérifiez pour des fuites de gaz en appliquant une solution d'eau savonneuse. N'utilisez pas une flamme nue.

E. Après avoir vérifié pour les fuites, réinstallez le panneau d'accès avec le joint d'étanchéité.

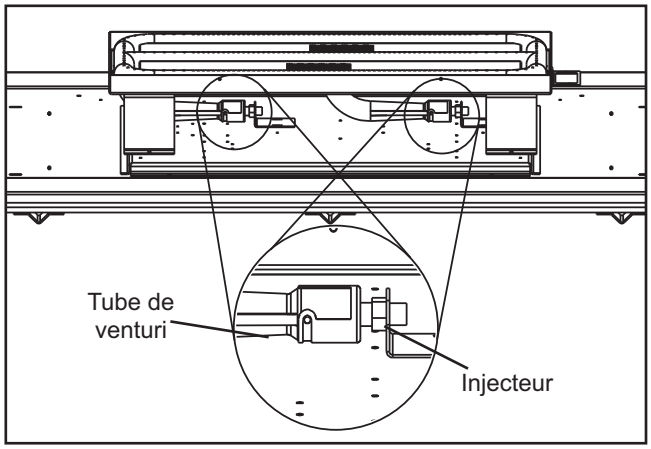

TABLE DES MATIÈRES

1.0	**INFORMATION GÉNÉRALE**	**2**
2.0	**INSTALLATION**	**2**
2.1	PANNEAU D'ACCÈS	2
2.2	ASSEMBLAGE DU BRÛLEUR	2
2.3	RACCORDS	3
2.4	INSTALLATION DE LA LUMIÈRE DE VEILLE	4
2.5	INSTALLATION DE LA BASE EN PORCELAINE	4
2.6	BRAISES VITRIFIÉES	5
3.0	**RÉGLAGES**	**6**
3.1	CARACTÉRISTIQUES DE LA FLAMME	6
3.2	RÉGLAGE DU VENTURI	6
4.0	**RECHANGES**	**7**

NOTE : Les modifications, autres qu'éditoriales, sont indiquées par une ligne verticale dans la marge.

1.0 INFORMATION GÉNÉRALE

Cet assemblage de brûleur pour braises vitrifiées est approuvé pour utilisation dans l'appareil au gaz HD81 seulement. Il n'est pas approuvé pour utilisation comme appareil autonome ou avec n'importe quel autre appareil.

2.0 INSTALLATION

2.1 PANNEAU D'ACCÈS

A. Une fois que vous avez enlevé une desportes (voir les instructions d'installation),enlevez le panneau d'accès de la sou-pape et les 4 supports de fixation situés dans la partie supérieure de la chambre de combustion.

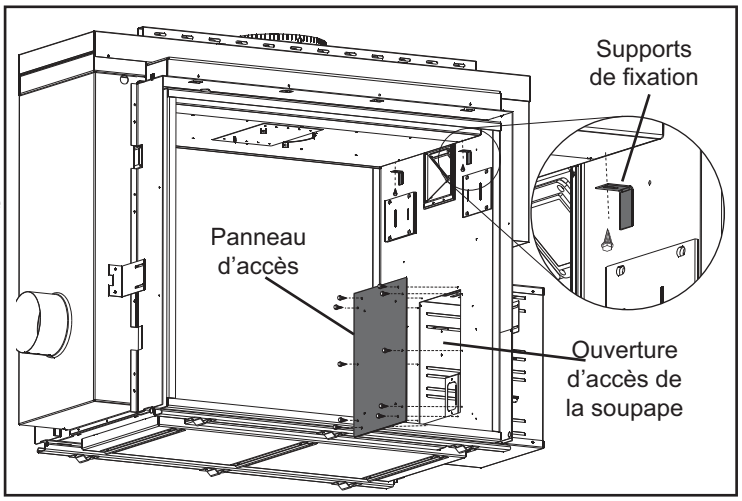

2.2 ASSEMBLAGE DU BRÛLEUR

A. Fixez le brûleur à la base de la chambre de combustion à l'aide des vis fournies, en vous assurant que l'assemblage de veilleuse est placé du côté de l'ouverture d'accès de la soupape.

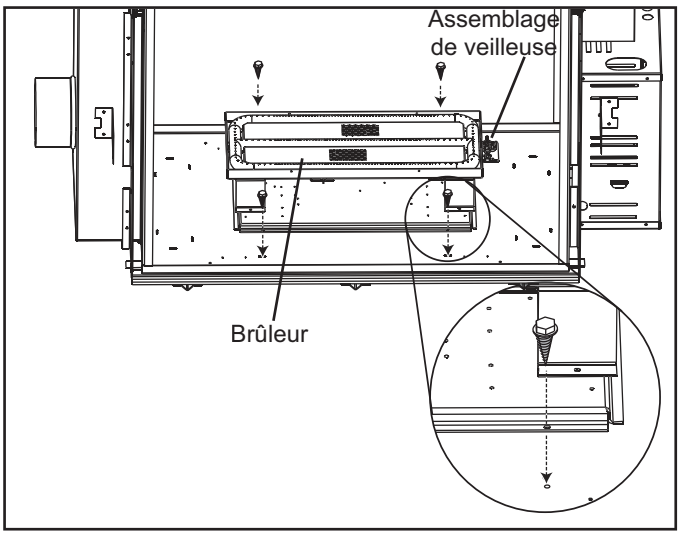

INSTALLATEUR : LAISSEZ CE MANUEL AVEC L'APPAREIL.
PROPRIÉTAIRE : CONSERVEZ CE MANUEL POUR CONSULTATION ULTÉRIEURE.

NAPOLEON®
FOYERS DE QUALITÉ

INSTRUCTIONS D'INSTALLATION ET D'OPÉRATION

HOMOLOGUÉ SELON LES NORMES NATIONALES CANADIENNES ET AMÉRICAINES CSA 2.33 ET ANSI Z21.88 POUR LES APPAREILS DE CHAUFFAGE À GAZ VENTILÉS.

HD81

ASSEMBLAGE DU BRÛLEUR POUR BRAISES VITRIFIÉE

B81NG
GAZ NATUREL

B81PG
PROPANE

CERTIFIÉ POUR LE CANADA ET LES ÉTATS-UNIS SELON LES MÉTHODES ANSI/CSA.

CONSIGNES DE SÉCURITÉ

AVERTISSEMENT

Si ces instructions ne sont pas suivies à la lettre, un incendie ou une explosion pourraient s'ensuivre, causant des dommages matériels, des blessures corporelles ou des pertes de vie.

- N'entreposez pas et n'utilisez pas d'essence ou autres liquides et vapeurs inflammables à proximité de cet appareil ou tout autre appareil.

- QUE FAIRE SI VOUS DÉTECTEZ UNE ODEUR DE GAZ :

- **N'allumez aucun appareil.**
- **Ne touchez à aucun interrupteur électrique; n'utilisez aucun téléphone dans votre immeuble.**
- **Appelez immédiatement votre fournisseur de gaz d'un téléphone voisin. Suivez ses instructions.**
- **Si vous ne pouvez pas rejoindre votre fournisseur de gaz, appelez le service des incendies.**

- L'installation et l'entretien doivent être faits par un installateur qualifié, une agence d'entretien ou le fournisseur.

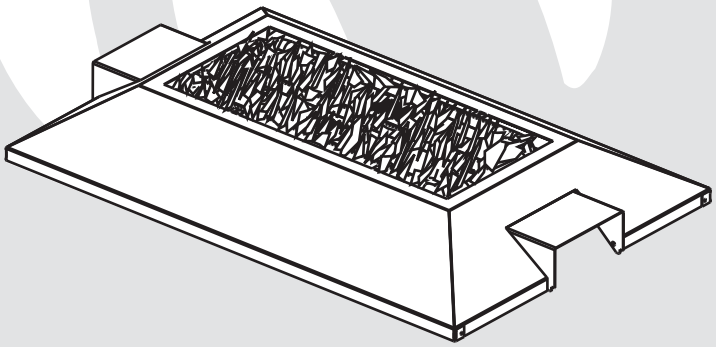

AVERTISSEMENT

LA VITRE CHAUDE CAUSERA DES BRÛLURES.

NE PAS TOUCHER LA VITRE AVANT QU'ELLE AIT REFROIDI.

NE JAMAIS LAISSER LES ENFANTS TOUCHER LA VITRE.

APPOSEZ L'ÉTIQUETTE DU NUMÉRO DE SÉRIE DU CARTON

N° de série XXXXXX000000
N° DE MODÈLE

HPBA Hearth, Patio & Barbecue Association

Pensons vert Technologie écologique

Système de qualité certifié ISO 9001-2008

ETL Listed Intertek

Wolf Steel Ltd., 24 Napoleon Rd., Barrie, ON, L4M 0G8 Canada /
103 Miller Drive, Crittenden, Kentucky, USA, 41030
Téléphone 705-721-1212 • Télécopieur 705-722-6031 • www.napoleonfoyers.com • ask@napoleon.on.ca

10,00 $ **1.22A**
W415-0712 / B / 09.22.11